Ficha técnica da família de produto

Halógeno (75-130 V) com Refletor

Áreas de aplicação

- Palco e Teatro
- Estúdio, TV e Cinema
- Fotografia Profissional
- Clube & Disco

Características do produto

- Construção robusta para desempenho duradouro
- Cor consistente ao longo da vida das lâmpadas.
- Ligação instantânea e fluxo luminoso quase constante ao longo da vida da lâmpada.
- Ampla gama de produtos apoiando os mercados de palco e estúdio
- Dimerizável com mudança âmbar tradicional

© 2025, OSRAM GmbH. Todos os direitos reservados

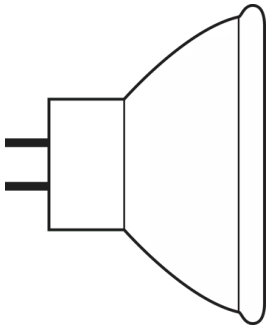

Halogen Lamp with reflector MR16

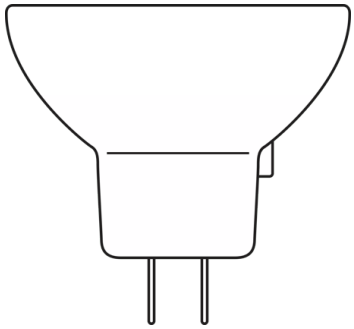

HALOGEN LAMP WITH REFLECTOR 64255

© 2025, OSRAM GmbH. Todos os direitos reservados

Ficha técnica da família de produto

Dados técnicos

	Informações Gerais do Produto		Dados Elétricos	
Descrição do produto	**Código ANSI**	**LIF**	**Potência nominal**	**Tensão nominal**
93506 250 W 120 V	ENH	-	250 W	120 V
93520 300 W 82 V [1)]	FHS	-	300 W	82 V
93518 300 W 120 V	ELH	-	300 W	120 V

	Dados fotométricos			
Descrição do produto	**Fluxo luminoso**	**Temperatura de cor**	**Índice de reprodução de cor Ra**	**Comprimento do foco**
93506 250 W 120 V	340 lm	3150 K	100	152,5 mm
93520 300 W 82 V [1)]	650 lm		100	152,5 mm
93518 300 W 120 V	525 lm		100	152,5 mm

	Physical Attributes & Dimensions	Temperaturas e condições de funcionamento	Espectativa de Vida	Informações Ambientais e Regulamentares Information according Art. 33 of EU Regulation (EC) 1907/2006 (REACh)
Descrição do produto	**Soquete (base)**	**Posição de funcionamento**	**Average Rated Life**	**Identificador Principal do Artigo**
93506 250 W 120 V	GY5.3	s90	175 hr	4050300349930
93520 300 W 82 V [1)]	GX5.3	s90	70 hr	4050300350196
93518 300 W 120 V	GY5.3	s90	35 hr	4050300350059

Descrição do produto	**Número da Declaração no banco de dados SCIP**	**Substância da Lista de Candidatos 1**
93506 250 W 120 V	Nenhuma substância declarável contida	Nenhuma substância declarável contida
93520 300 W 82 V [1)]	Nenhuma substância declarável contida	Nenhuma substância declarável contida
93518 300 W 120 V	Nenhuma substância declarável contida	Nenhuma substância declarável contida

[1)] Disponibilidade sob consulta

© 2025, OSRAM GmbH. Todos os direitos reservados

Instruções de segurança

Para prevenir lesões pessoais ou danos à propriedade, lâmpadas halógenas só podem ser operadas em luminárias adequadas projetadas com mecanismos apropriados (escudos protetores, grades, etc.) para garantir que, em caso de quebra da lâmpada, nenhuma parte/pedaços possa escapar e que durante a operação nenhuma radiação ultravioleta possa escapar. Deve haver também um aviso indicando que as lâmpadas emitem altos níveis de calor. Informações detalhadas estão disponíveis mediante solicitação.

Informações sobre aplicações

Para obter mais informações sobre aplicações e gráficos acesse a ficha técnica do produto.

Retratação

Sujeito a alteração sem prévio aviso. Sempre utilize a versão mais recente.

© 2025, OSRAM GmbH. Todos os direitos reservados